This technical document is the intellectual property of INGUN Prüfmittelbau GmbH. Without written contractual agreement, it is not permitted to duplicate, distribute, otherwise share this document with third parties without our explicit prior consent, or otherwise misuse it.

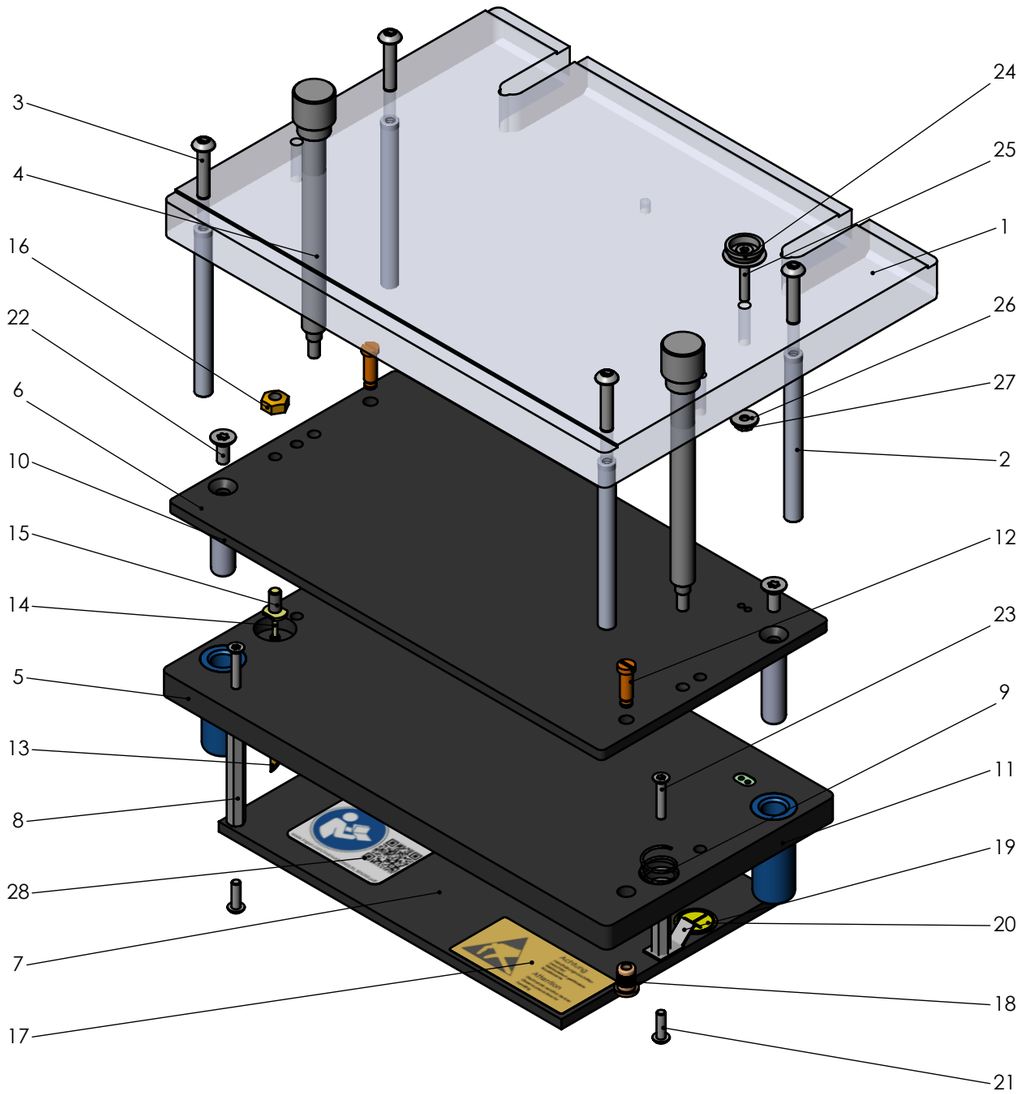

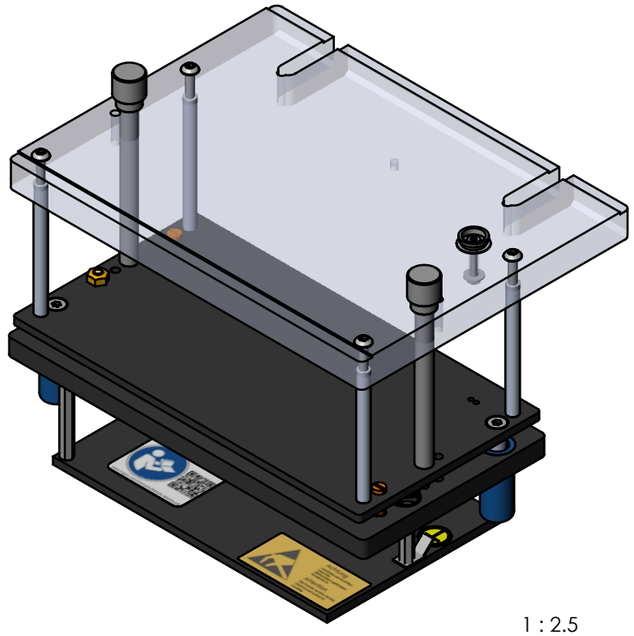

1 : 2.5

Pos.-Nr.: Item no.:	Art.-Nr.: Part no.:	Menge: Amount:	Benennung DE: Description DE:	Benennung EN: Description EN:
1	39347	1	NHP ATSMA260/ESD	NHP ATSMA260/ESD | Pressure frame plate
2	41369	4	NHS-ST-65,6-6,0-AL ATS MA	NHS-ST-65,6-6,0-AL ATS MA | Push rod
3	12340	4	Linsenschraube M4x20 A2 T20	Lenshead screw M4x20 A2 T20 | ISO 14583
4	41367	2	MSS-106-M5-08-ATSMAxx	MSS-106-M5-08-ATSMAxx | Stacking screw
5	101905	1	KTP ATSMAx60/ESD	KTP ATSMAx60/ESD | Probe plate
6	30807	1	ADP ATSMAx60	ADP ATSMAx60 | Moving plate
7	41217	1	VSP ATSMAx60/ESD	VSP ATSMAx60/ESD | Wiring guard plate
8	43157	3	6 Kt - Bolzen St I/I M3x40	Hexagon bolt St I/I M3x40
9	1583	2	FED-12,0-23,0-15N-05,5	FED-12,0-23,0-15N-05,5 | Pressure spring
10	2229	2	FUS-08-30-ST-M4	FUS-08-30-ST-M4 | Guide pin
11	2196	2	FUB-08-14-35-POM-BL-B	FUB-08-14-35-POM-BL-B | Guiding bush
12	35419	2	Bundschraube M4 11lg	Shoulder bolt
13	KS-11323	1	KS-113 23	Receptacle
14	GKS-114-0015	1	GKS-114 355 160 A 3002	spring-loaded test probe
15	53731	1	EKT-MS-M4-09,3-SW06	EKT-MS-M4-09,3-SW06 | Earthing screw
16	3917	1	Mutter M4 für ESD-Ableitung	Nut M4 for ESD-connection
17	5015	1	Aufkleber ESD	ESD label
18	2386	2	GB-M04-09,5-O	GB-M04-09,5-O | Threaded bush
19	34851	1	Flachstecker Steckbreite 4,8	flat plug
20	37675	1	Erdungszeichen D=12,5 mm, gelb	Erdungszeichen D=12,5 mm, gelb | Grounding label
21	2962	3	Linsenschraube M3x10 A2 T10	Lenshead screw M3x10 A2 T10 | ISO 14583
22	3693	2	Senkschraube M4x10 A2 T20	Countersunk screw 4x10 A2 T20 | ISO 14581
23	38798	3	Senkschraube M3x16 A2 T10	Countersunk screw 3x16 A2 T10 | ISO 14581
24	48213	1	Druckknopf Buchse Ø 10mm	Conductive female press stud
25	39445	1	Senkschraube M3x20 A2 T10	Countersunk screw 3x20 A2 T10 | ISO 14581
26	9286	1	Scheibe mit Fase D 3,2 groß	Washer D 3,2 large | DIN 9021 - A2
27	3022	1	Sechskantmutter M3 A2 SW5.5	Hexagon nut M3 A2 SW5.5 | ISO 4032
28	116738	1	LAB-BA-MA260	LAB-BA-MA260 | Label

Maßstab/Scale
1:2

Gespeichert/Saved 17.02.2026 15:45:36

Benennung/Designation

ATS MA260/ESD | Austauschsatz

ATS MA260/ESD | Exchangeable kit

ingun

Artikel Nr./Part no.

41225-KIT_Montage

Kundeninformation / Customer information

Index **5**

Blatt/Sheet 1/1

DIN A3

Für den prüflingsspezifischen Ausbau ist das Ausbauschema INFO 1591 zu verwenden.
Please refer to customisation guidelines INFO 1591 for DUT-specific customisation.

Diese technische Unterlage ist geistiges Eigentum der Fa. INGUN Prüfmittelbau GmbH. Sofern keine anderslautende schriftliche vertragliche Regelung besteht, darf sie ohne ausdrueckliche vorherige Einwilligung weder vervielfaeltigt, noch verbreitet, noch dritten Personen in sonstiger Weise zugaenglich gemacht werden, noch anderweitig missbraucht werden.