This technical documentation is intellectual property of INGUN Pruefmittelbau GmbH. Unless otherwise contractually agreed in writing, it is not permitted to duplicate or disseminate it, nor may it be made accessible to third parties in any other way, or otherwise be misused without our explicit prior consent.

Art.-Nr.: Part-no.:	Menge: Amount:	Benennung DE: Description DE:	Benennung EN: Description EN:
32171	1	Ingun Logo MA-Serie	Ingun logo MA-line
20902	1	Befestigungswinkel	Mounting bracket for telescopic cover support
33453	1	U PGHMA12/HG/BG	U PGHMA12/HG/BG | Desk housing
30758	2	Griffschale 2-teilig	Grip plate
2720	5	Gehäusefuß Typ 1752	Housing foot
53032	1	Drehverschluss PGH	Screw cap PGH
32462	1	Distanzscheibe Stahl verzinkt	Spacer washer, steel, zinc-plated
29805	1	FB-KSG-MAxxxx	FB-KSG-MAxxxx | Anti-pinch protection
35334	1	Warnschild D-W027 25mm	Warning sign
3692	1	Senkschraube M5x16 A2 ISK3	Countersunk screw 5x16 A2 ISK3 | ISO 10642
8802	2	Senkschraube M5x12 A2 ISK3	Countersunk screw 5x12 A2 ISK3 | ISO 10642
8333	3	Sicherungsmutter M5 A2 SW8	Self-locking nut M5 A2 SW8 | ISO 10511
8804	1	Scheibe mit Fase D 5,3 groß	Washer D 5,3 large | DIN 9021 - A2
3011	2	Scheibe 5,3 A2	Washer 5,3 A2 | ISO 7090
20901	1	Teleskop-Deckelstütze	Telescopic cover strut

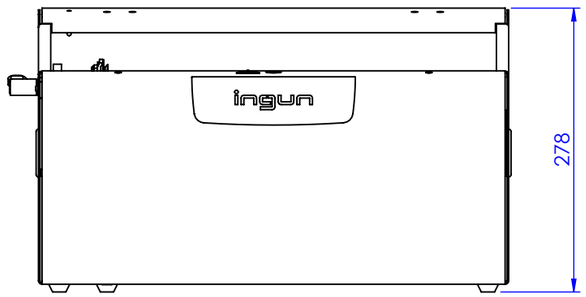

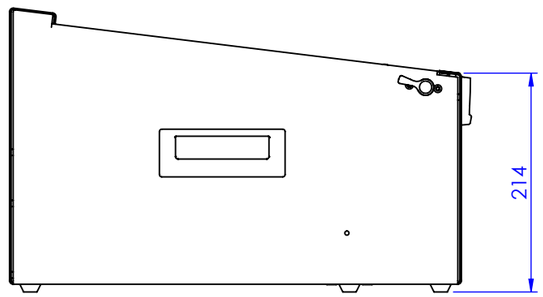

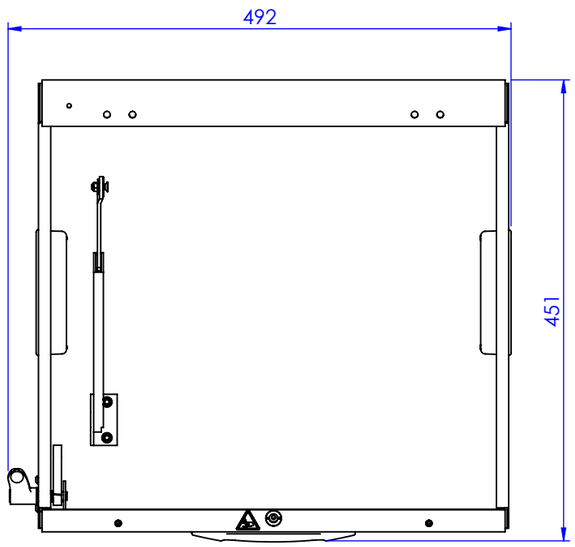

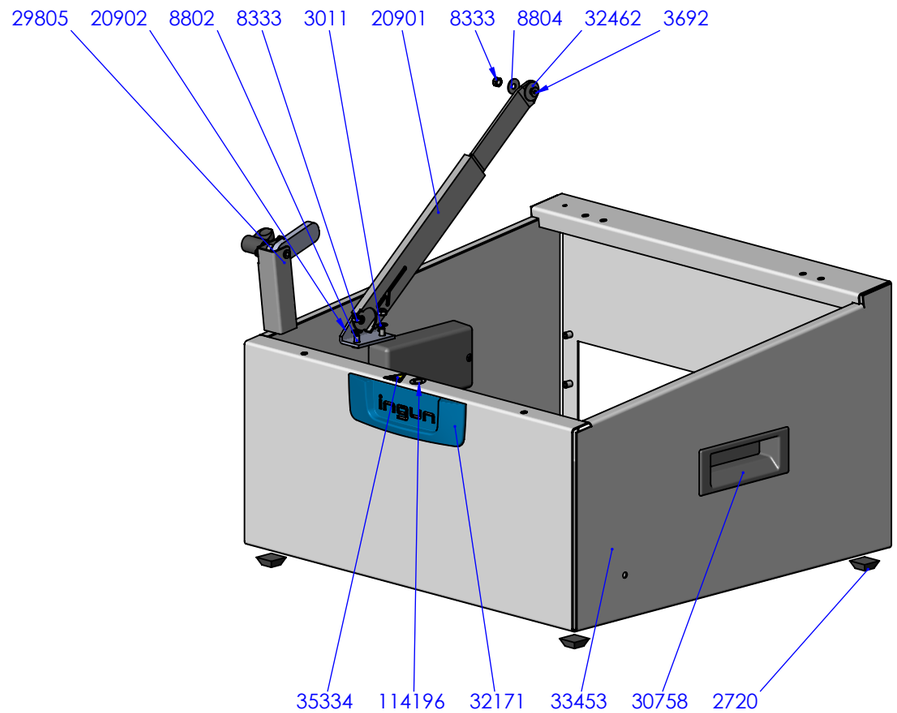

Siehe Montagehinweise
See assembly instructions

INFO 4657

RoHS-3

Maßstab/*Scale*: 1:6	Benennung/*Designation*: PGH MA12/TDS/BG/HG | Pultgehäuse *PGH MA12/TDS/BG/HG | Desk housing*
gespeichert/*saved*: 23.02.2026 11:56:43	
Montageanleitung/*instruction sheet*	
ingun	Artikel-Nr./*PartNo.*: **114909** · Index: **0** · Blatt/*Sheet* 1 von 1 · DIN A3

Diese technische Unterlage ist geistiges Eigentum der Fa. INGUN Prüfmittelbau GmbH. Sofern keine anderslautende schriftliche vertragliche Regelung besteht, darf sie ohne ausdrueckliche vorherige Einwilligung weder vervielfaeltigt, noch verbreitet, noch dritten Personen in sonstiger Weise zugaenglich gemacht werden, noch anderweitig missbraucht werden.