This technical documentation is intellectual property of INGUN Pruefmittelbau GmbH. Unless otherwise contractually agreed in writing, it is not permitted to duplicate or disseminate it, nor may it be made accessible to third parties in any other way, or otherwise be misused without our explicit prior consent.

Art.-Nr.: Part-no.:	Menge: Amount:	Benennung DE: Description DE:	Benennung EN: Description EN:
113974	1	RWA PGH MA12/VPC-G18	RWA PGH MA12/VPC-G18 | Rear panel
2923	6	Zyl.-Schraube M 4x 10 T20	Head cap screw M 4x 10 T20 | ISO 14579 - A2

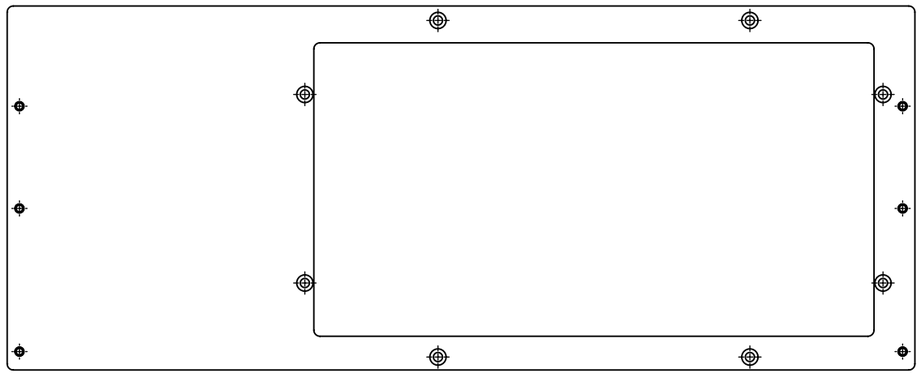

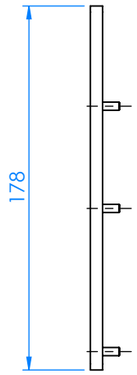

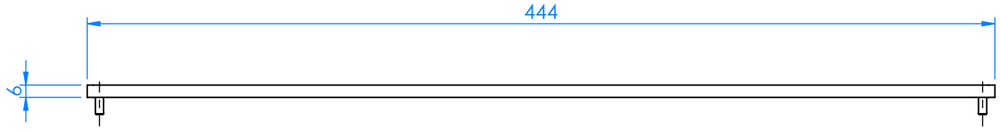

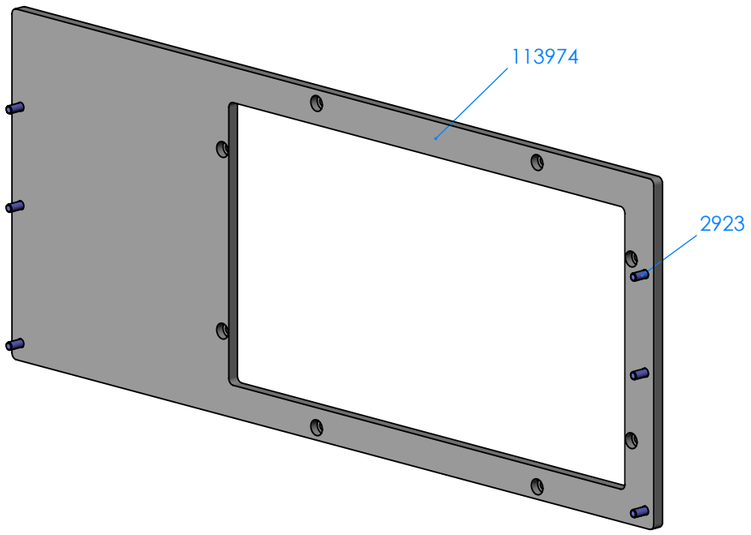

Vor der Komplettmontage muss die Rückwand (RWA) mit der Schnittstelle (SST) verschraubt werden.
Die Schnittstelle ist nicht im Lieferumfang enthalten.

The rear panel (RWA) must be screwed to the interface (SST) before installing.
The interface is not included.

Teile sind nicht montiert
Components are not assembled

RoHS-3

Maßstab/*Scale*: 1:3	Benennung/*Designation*: SSA-VPC-G18-MAxx12 Schnittstellenaufnahme
gespeichert/*saved*: 17.05.2024 11:38:16	*SSA-VPC-G18-MAxx12 | Interface support*
Montageanleitung/*instruction sheet*	Artikel-Nr./*PartNo.*: **113975**
ingun	Index: **1**
	Blatt/*Sheet* 1 von 1
	DIN A3

Diese technische Unterlage ist geistiges Eigentum der Fa. INGUN Prüfmittelbau GmbH. Sofern keine anderslautende schriftliche vertragliche Regelung besteht, darf sie ohne ausdrueckliche vorherige Einwilligung weder vervielfaeltigt, noch verbreitet, noch dritten Personen in sonstiger Weise zugaenglich gemacht werden, noch anderweitig missbraucht werden.