This technical documentation is intellectual property of INGUN Pruefmittelbau GmbH. Unless otherwise contractually agreed in writing, it is not permitted to duplicate or disseminate it, nor may it be made accessible to third parties in any other way, or otherwise be misused without our explicit prior consent.

Art.-Nr.: *Part-no.:*	Menge: Amount:	Benennung DE: Description DE:	Benennung EN: Description EN:
115670	1	Rahmenteil VPC	Frame part VPC
113958	1	RWA MA12/VPC-G20X	RWA MA12/VPC-G20X | Rear panel
115685	2	Rahmenteil horizontal	SSA-VPC-G20x I Frame section horizontal
115686	2	Rahmenteil vertikal	SSA-VPC-G20x I Frame section vertical
115671	1	Aufsatzblech Rahmenteil	SSA-VPC-xxx I Top plate frame part
115673	1	RWA MA13/PGH/VPC-G20	RWA MA13/PGH/VPC-G20 | rear panel
2924	6	Zyl.-Schraube M 4x 12 T20	Head cap screw M 4x 12 T20 | ISO 14579 - A2
2921	4	Zyl.-Schraube M 4x 6 T20	head cap screw M 4x 6 T20 | ISO 14579 - A2
2907	12	Senkschraube M 3x 12 T10	Flat headed screw M 3x 12 T10 | ISO 14581 - A2
3693	11	Senkschraube M 4x 10 T20	Flat headed screw M 4x 10 T20 | ISO 14581 - A2
2920	12	Zyl.-Schraube M 3x 40 T10	Head cap screw M 3x 40 T10 | ISO 14579 - A2

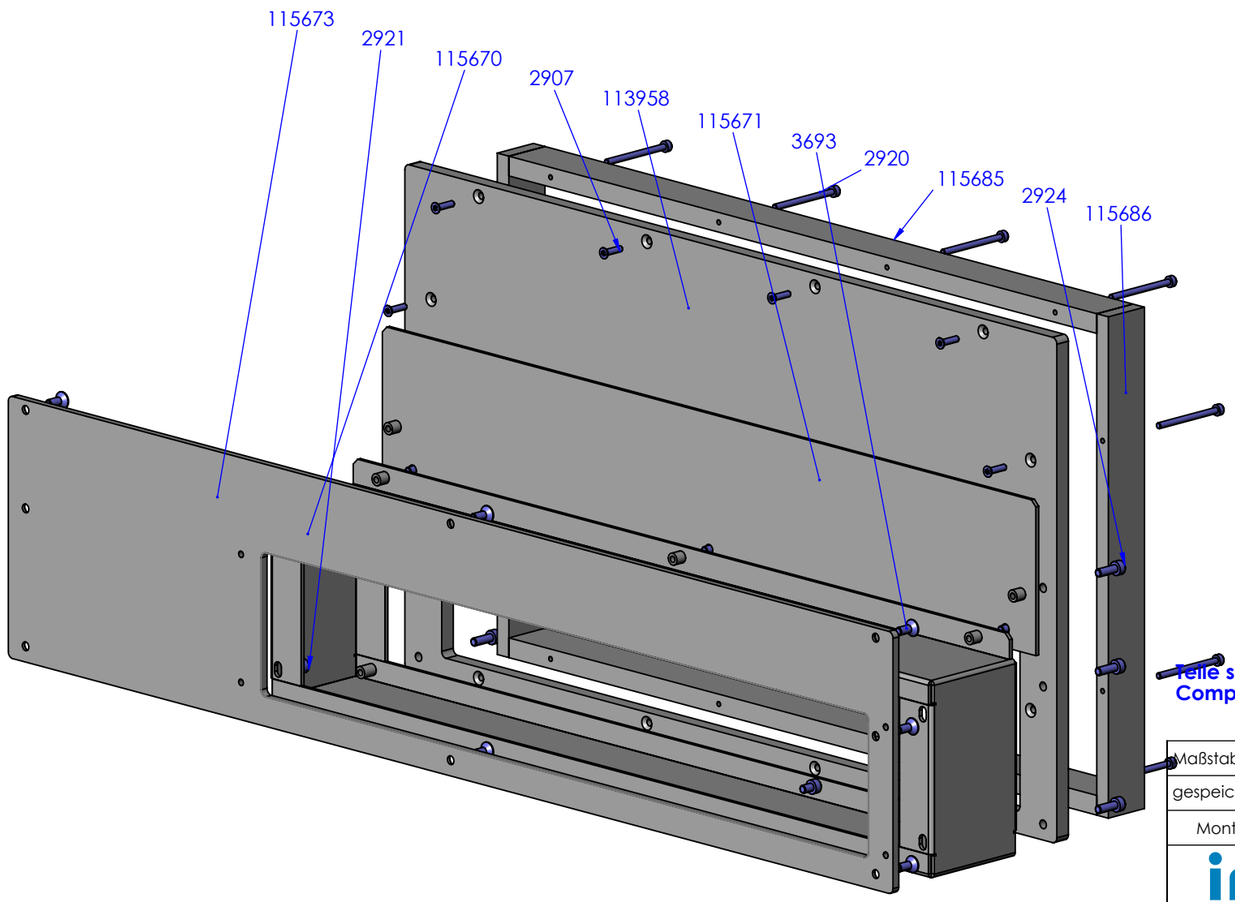

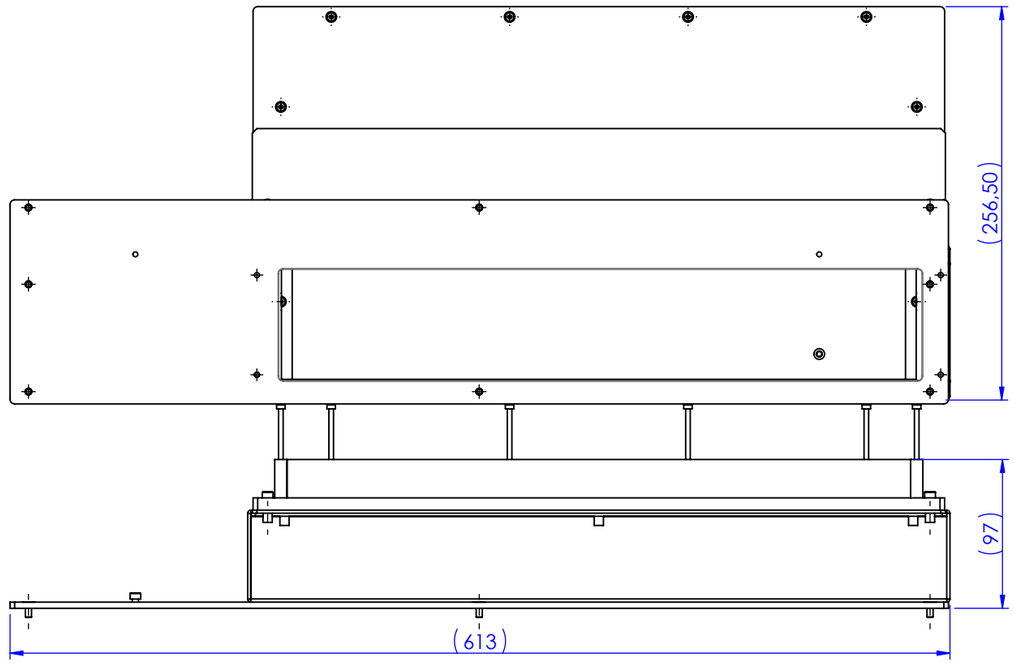

Teile sind nicht montiert
Components are not assembled

RoHS-3

Maßstab/*Scale*: 1:5	Benennung/*Designation*: SSA-VPC-G20X-MAxx13 Schnittstellenaufnahme *SSA-VPC-G20X-MAxx13 | Interface support*	
gespeichert/*saved*: 20.09.2024 15:19:01		
Montageanleitung/*instruction sheet*	Artikel-Nr./*PartNo.*: **115674**	Index: **0**
ingun		Blatt/*Sheet* 1 von 1
		DIN A3

Diese technische Unterlage ist geistiges Eigentum der Fa. INGUN Prüfmittelbau GmbH. Sofern keine anderslautende schriftliche vertragliche Regelung besteht, darf sie ohne ausdrueckliche vorherige Einwilligung weder vervielfaeltigt, noch verbreitet, noch dritten Personen in sonstiger Weise zugaenglich gemacht werden, noch anderweitig missbraucht werden.