This technical document is the intellectual property of INGUN Prüfmittelbau GmbH. Without written contractual agreement, it is not permitted to duplicate, distribute, otherwise share this document with third parties without our explicit prior consent, or otherwise misuse it.

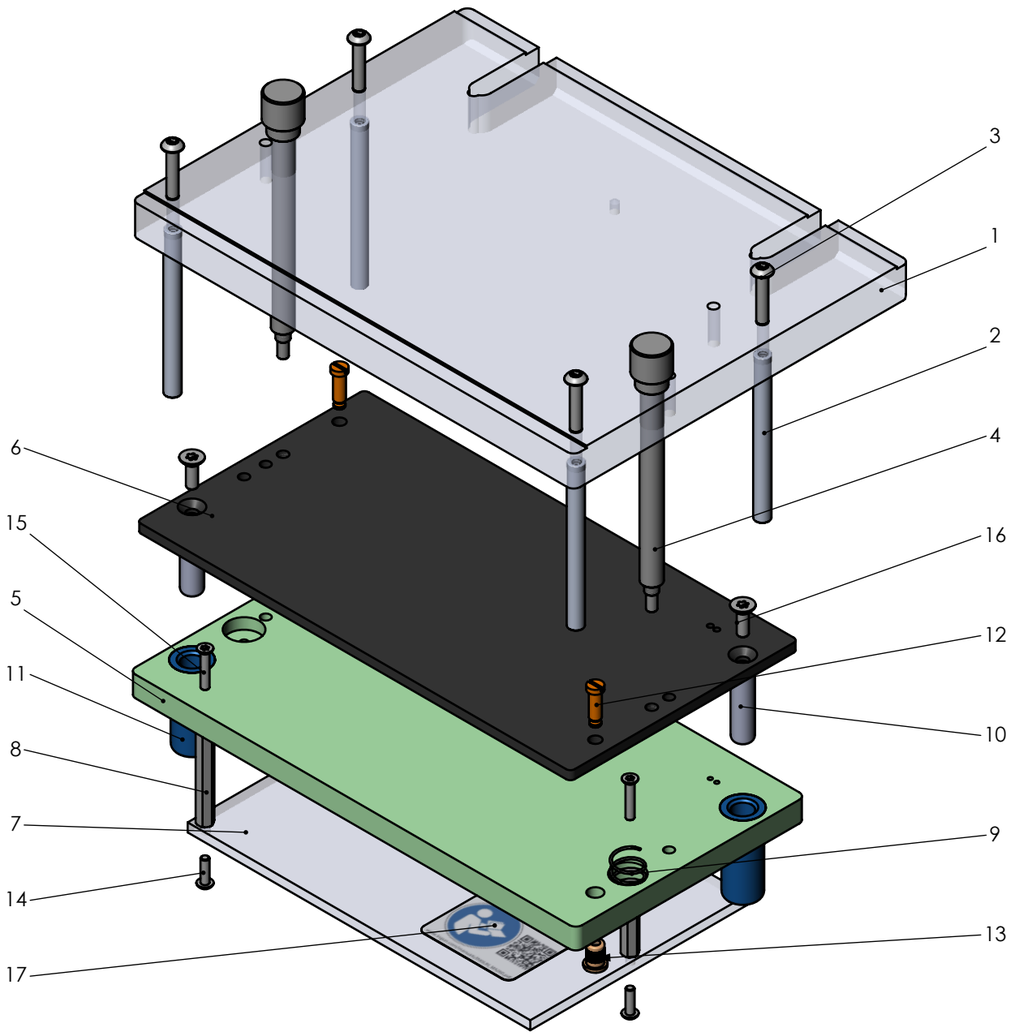

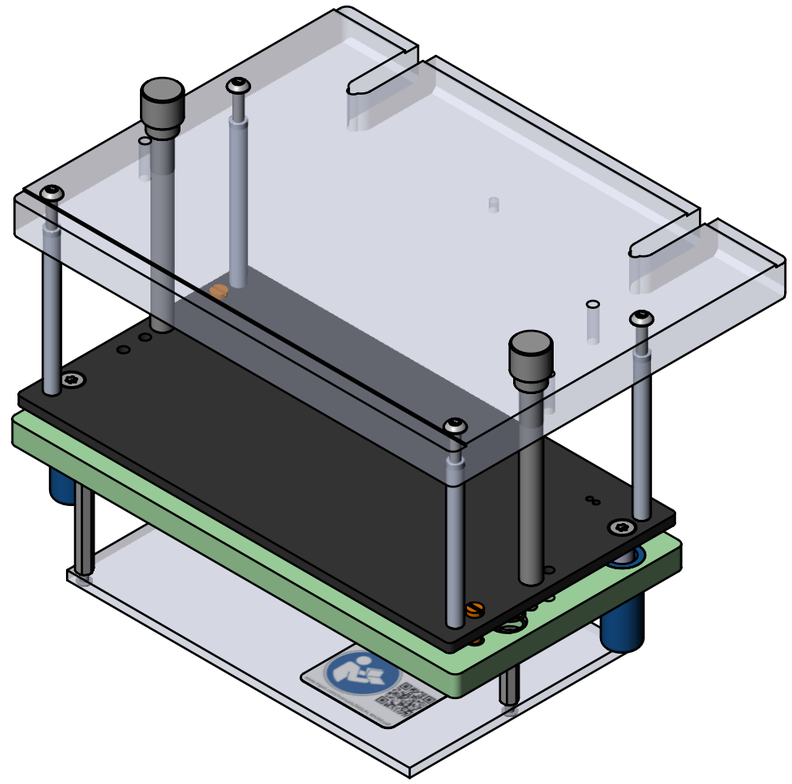

Pos.-Nr.: Item no.:	Art.-Nr.: Part no.:	Menge: Amount:	Benennung DE: Description DE:	Benennung EN: Description EN:
1	116303	1	NHP ATSMA260	NHP ATSMA260 | Pressure frame plate
2	41369	4	NHS-ST-65,6-6,0-AL ATS MA	NHS-ST-65,6-6,0-AL ATS MA | Push rod
3	12340	4	Linsenschraube M4x20 A2 T20	Lenshead screw M4x20 A2 T20 | ISO 14583
4	41367	2	MSS-106-M5-08-ATSMAxx	MSS-106-M5-08-ATSMAxx | Stacking screw
5	28377	1	KTP ATSMAx60	KTP ATSMAx60 | Probe plate
6	30807	1	ADP ATSMAx60	ADP ATSMAx60 | Moving plate
7	28944	1	VSP ATSMAx60	VSP ATSMAx60 | Wiring guard plate
8	43157	3	6 Kt - Bolzen St I/I M3x40	Hexagon bolt St I/I M3x40
9	1583	2	FED-12,0-23,0-15N-05,5	FED-12,0-23,0-15N-05,5 | Pressure spring
10	2229	2	FUS-08-30-ST-M4	FUS-08-30-ST-M4 | Guide pin
11	2196	2	FUB-08-14-35-POM-BL-B	FUB-08-14-35-POM-BL-B | Guiding bush
12	35419	2	Bundschraube M4 11lg	Shoulder bolt
13	2386	2	GB-M04-09,5-O	GB-M04-09,5-O | Threaded bush
14	2962	3	Linsenschraube M3x10 A2 T10	Lenshead screw M3x10 A2 T10 | ISO 14583
15	38798	3	Senkschraube M3x16 A2 T10	Countersunk screw 3x16 A2 T10 | ISO 14581
16	8046	2	Senkschraube M4x12 A2 T20	Countersunk screw 4x12 A2 T20 | ISO 14581
17	116738	1	LAB-BA-MA260	LAB-BA-MA260 | Label

Maßstab/Scale
1:2

Gespeichert/Saved 17.02.2026 16:04:36

Benennung/Designation
ATS MA260 | Austauschsatz
ATS MA260 | Exchangeable kit

ingun

Artikel Nr./Part no.
41220-KIT_Montage

Kundeninformation / Customer information

Index **2**

Blatt/Sheet 1/1

DIN A3

Für den prüflingsspezifischen Ausbau ist das Ausbauschema INFO 1591 zu verwenden.
Please refer to customisation guidelines INFO 1591 for DUT-specific customisation.

Diese technische Unterlage ist geistiges Eigentum der Fa. INGUN Prüfmittelbau GmbH. Sofern keine anderslautende schriftliche vertragliche Regelung besteht, darf sie ohne ausdrückliche vorherige Einwilligung weder vervielfältigt, noch verbreitet, noch dritten Personen in sonstiger Weise zugänglich gemacht werden, noch anderweitig missbraucht werden.