This technical document is the intellectual property of INGUN Prüfmittelbau GmbH. Without written contractual agreement, it is not permitted to duplicate, distribute, otherwise share this document with third parties without our explicit prior consent, or otherwise misuse it.

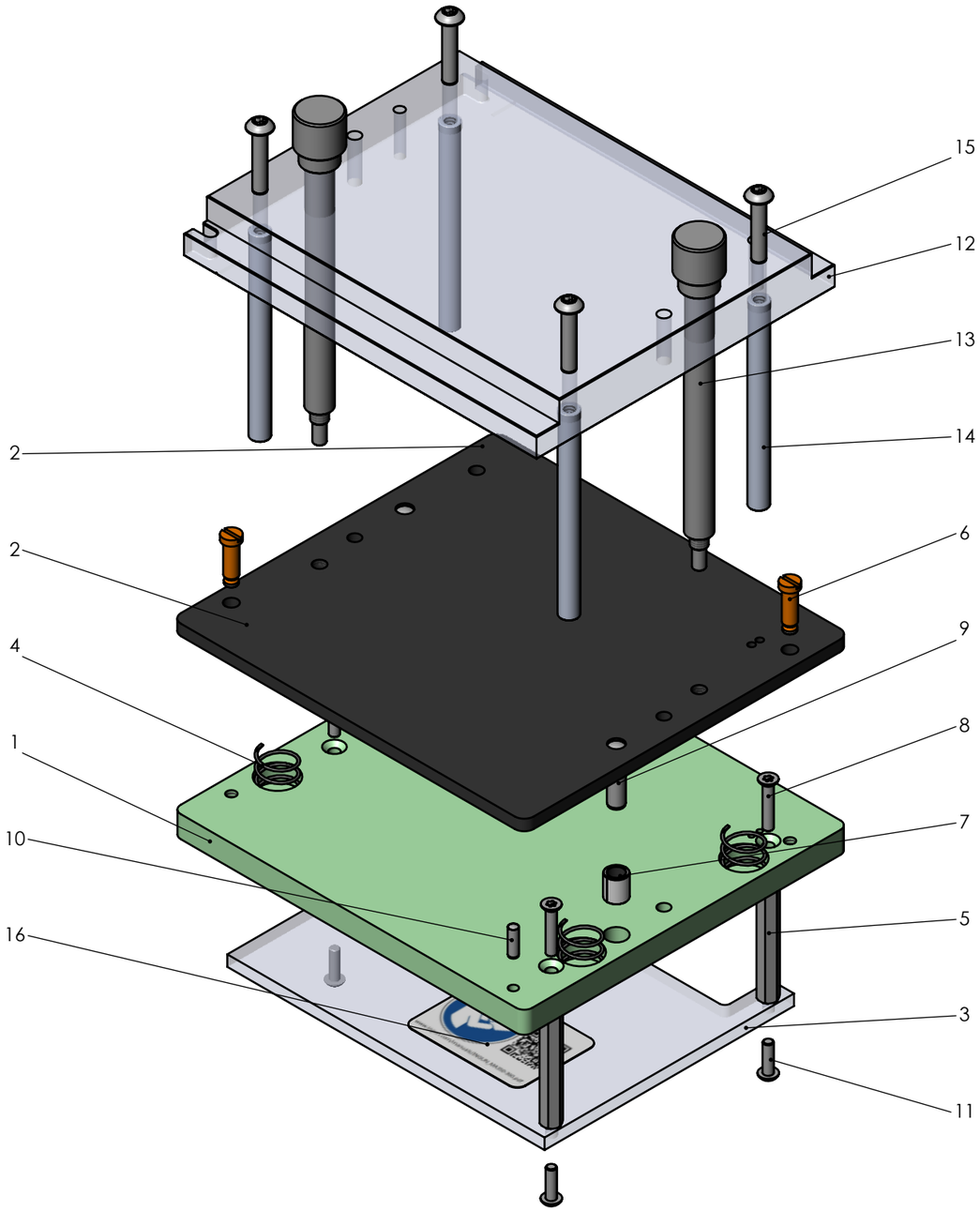

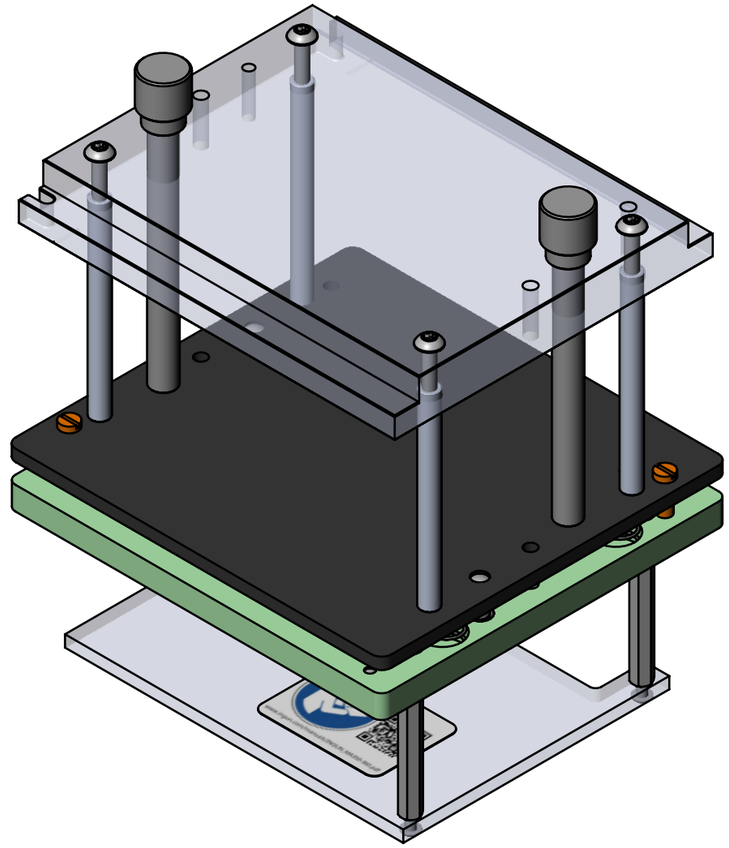

Pos.-Nr.: Item no.:	Art.-Nr.: Part no.:	Menge: Amount:	Benennung DE: Description DE:	Benennung EN: Description EN:
1	41866	1	KTP ATSMA350	KTP ATSMA350 | Probe plate
2	41867	1	ADP ATSMA350	ADP ATSMA350 | Moving plate
3	41868	1	VSP ATSMA350	VSP ATSMA350 | Wiring guard plate
4	1583	4	FED-12,0-23,0-15N-05,5	FED-12,0-23,0-15N-05,5 | Pressure spring
5	43157	3	6 Kt - Bolzen St I/I M3x40	Hexagon bolt St I/I M3x40
6	35419	2	Bundschraube M4 11lg	Shoulder bolt
7	42248	2	Führungsbuchse	Guide bush
8	38798	3	Senkschraube M3x16 A2 T10	Countersunk screw 3x16 A2 T10 | ISO 14581
9	2690	2	Zylinderstift 5m6x20 A2	Cylindrical pin 5m6x20 A2 | ISO 8734
10	2665	2	Zylinderstift 3m6x10 A2	Cylindrical pin 3m6x10 A2 | ISO 8734
11	2962	3	Linsenschraube M3x10 A2 T10	Lenshead screw M3x10 A2 T10 | ISO 14583
12	116301	1	NHP ATSMA350	NHP ATSMA350 | Pressure frame plate
13	41367	2	MSS-106-M5-08-ATSMAxx	MSS-106-M5-08-ATSMAxx | Stacking screw
14	41369	4	NHS-ST-65,6-6,0-AL ATS MA	NHS-ST-65,6-6,0-AL ATS MA | Push rod
15	12340	4	Linsenschraube M4x20 A2 T20	Lenshead screw M4x20 A2 T20 | ISO 14583
16	116739	1	LAB-BA-MA350-360	LAB-BA-MA350-360 | Label

Maßstab/Scale
1:1.5

Gespeichert/Saved 17.02.2026 14:54:30

Benennung/Designation
ATS MA350 | Austauschsatz
ATS MA350 | Exchangeable kit

ingun

Artikel Nr./Part no.
46480-KIT_Montage

Kundeninformation / Customer information

Index
3

Blatt/Sheet
1/1
DIN A3

Für den prüflingsspezifischen Ausbau ist das Ausbauschema INFO 1591 zu verwenden.
Please refer to customisation guidelines INFO 1591 for DUT-specific customisation.

Diese technische Unterlage ist geistiges Eigentum der Fa. INGUN Prüfmittelbau GmbH. Sofern keine anderslautende schriftliche vertragliche Regelung besteht, darf sie ohne ausdrückliche vorherige Einwilligung weder vervielfältigt, noch verbreitet, noch dritten Personen in sonstiger Weise zugänglich gemacht werden, noch anderweitig missbraucht werden.