This technical document is the intellectual property of INGUN Prüfmittelbau GmbH. Without written contractual agreement, it is not permitted to duplicate, distribute, otherwise share this document with third parties without our explicit prior consent, or otherwise misuse it.

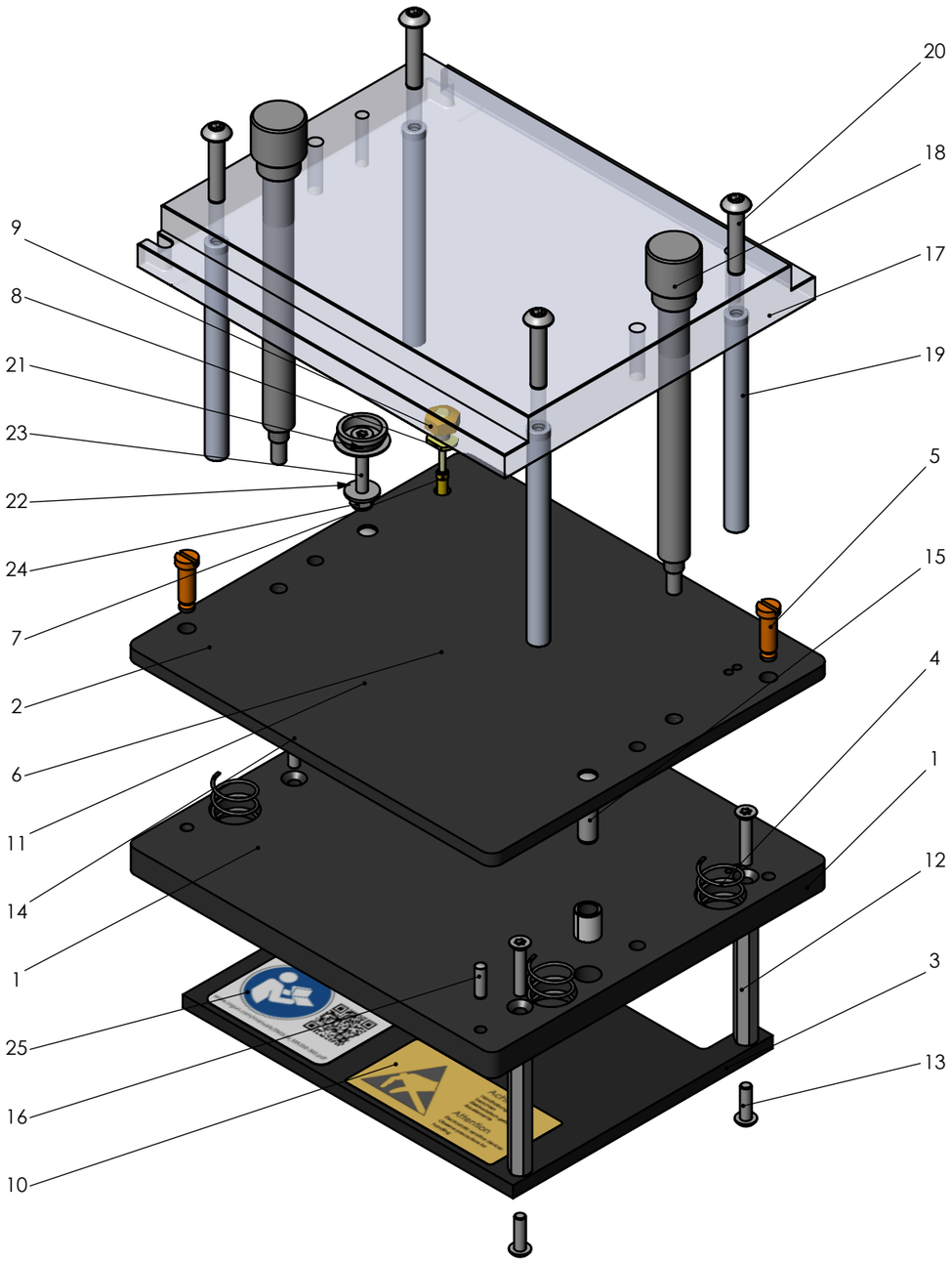

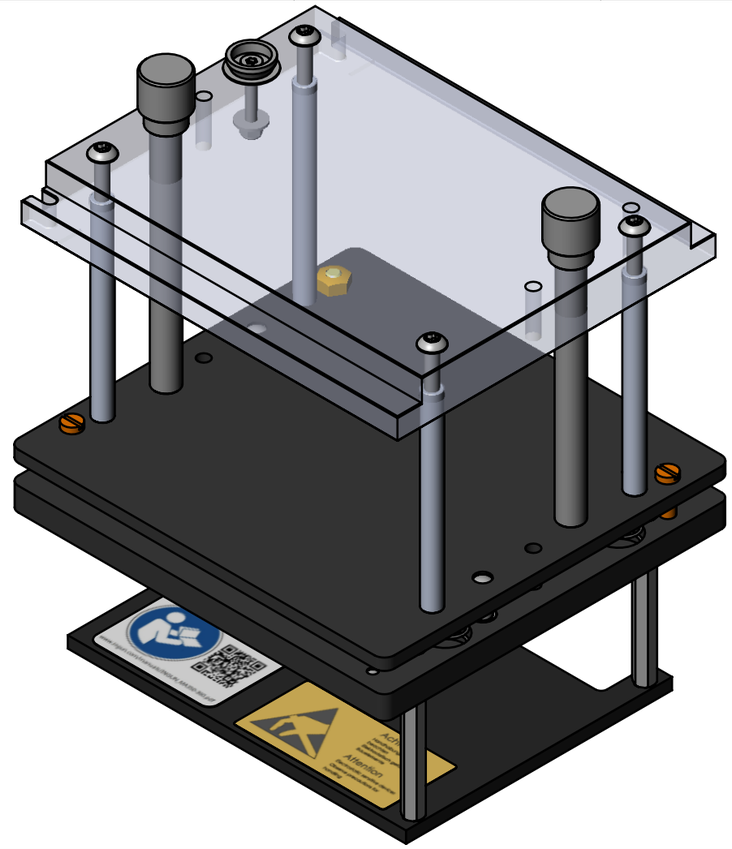

Pos.-Nr.: Item no.:	Art.-Nr.: Part no.:	Menge: Amount:	Benennung DE: Description DE:	Benennung EN: Description EN:
1	42057	1	KTP ATSMA350/ESD	KTP ATSMA350/ESD | Probe plate
2	41867	1	ADP ATSMA350	ADP ATSMA350 | Moving plate
3	41865	1	VSP ATSMA350/ESD	VSP ATSMA350/ESD | Wiring guard plate
4	1583	4	FED-12,0-23,0-15N-05,5	FED-12,0-23,0-15N-05,5 | Pressure spring
5	35419	2	Bundschraube M4 11lg	Shoulder bolt
6	KS-11323	1	KS-113 23	Receptacle
7	GKS-114-0015	1	GKS-114 355 160 A 3002	spring-loaded test probe
8	53731	1	EKT-MS-M4-09,3-SW06	EKT-MS-M4-09,3-SW06 | Earthing screw
9	3917	1	Mutter M4 für ESD-Ableitung	Nut M4 for ESD-connection
10	5015	1	Aufkleber ESD	ESD label
11	42248	2	Führungsbuchse	Guide bush
12	43157	3	6 Kt - Bolzen St I/I M3x40	Hexagon bolt St I/I M3x40
13	2962	3	Linsenschraube M3x10 A2 T10	Lenshead screw M3x10 A2 T10 | ISO 14583
14	38798	3	Senkschraube M3x16 A2 T10	Countersunk screw 3x16 A2 T10 | ISO 14581
15	2690	2	Zylinderstift 5m6x20 A2	Cylindrical pin 5m6x20 A2 | ISO 8734
16	2665	2	Zylinderstift 3m6x10 A2	Cylindrical pin 3m6x10 A2 | ISO 8734
17	41864	1	NHP ATSMA350/ESD	NHP ATSMA350/ESD | Pressure frame plate
18	41367	2	MSS-106-M5-08-ATSMAxx	MSS-106-M5-08-ATSMAxx | Stacking screw
19	41369	4	NHS-ST-65,6-6,0-AL ATS MA	NHS-ST-65,6-6,0-AL ATS MA | Push rod
20	12340	4	Linsenschraube M4x20 A2 T20	Lenshead screw M4x20 A2 T20 | ISO 14583
21	48213	1	Druckknopf Buchse Ø 10mm	Conductive female press stud
22	9286	1	Scheibe mit Fase D 3,2 groß	Washer D 3,2 large | DIN 9021 - A2
23	39445	1	Senkschraube M3x20 A2 T10	Countersunk screw 3x20 A2 T10 | ISO 14581
24	3313	1	Sicherungsmutter M3 A2 SW5,5	Self-locking nut M3 A2 SW5,5 | ISO 10511
25	116739	1	LAB-BA-MA350-360	LAB-BA-MA350-360 | Label

Maßstab/Scale
1:1.5

Gespeichert/Saved 17.02.2026 15:04:41

Benennung/Designation

ATS MA350/ESD | Austauschsatz

ATS MA350/ESD | Exchangeable kit

ingun

Artikel Nr./Part no.

Kundeninformation / Customer information

46490-KIT_Montage

Index 3

Blatt/Sheet 1/1

DIN A3

Für den prüflingsspezifischen Ausbau ist das Ausbauschema INFO 1591 zu verwenden.
Please refer to customisation guidelines INFO 1591 for DUT-specific customisation.

Diese technische Unterlage ist geistiges Eigentum der Fa. INGUN Prüfmittelbau GmbH. Sofern keine anderslautende schriftliche vertragliche Regelung besteht, darf sie ohne ausdrückliche vorherige Einwilligung weder vervielfältigt, noch verbreitet, noch dritten Personen in sonstiger Weise zugänglich gemacht werden, noch anderweitig missbraucht werden.